JONSBO

X400M CG
Computer Case

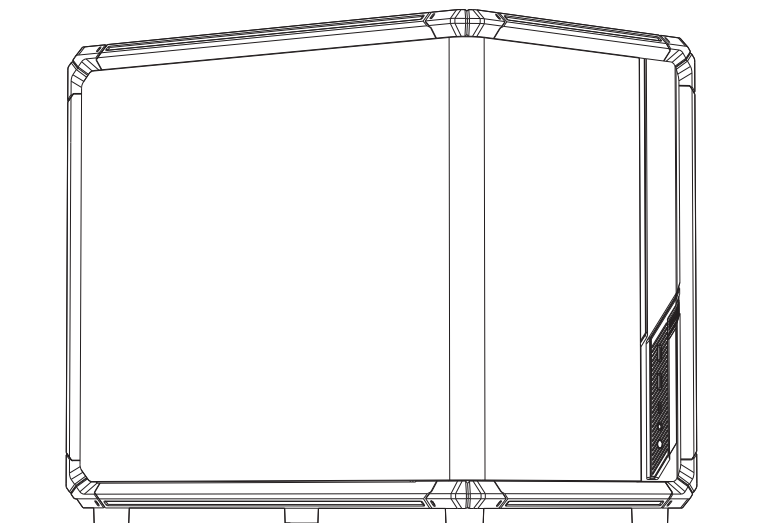

User Guide

用户指南 / Mode d'emploi / Benutzerhandbuch /
Guía del usuario / 사용자 설명서

www.jonsbo.com

X400M CG Tech Specs

KEY SPECS

DIMENSIONS(with feet):
460.2mm x 310.3mm x 416.3mm(depth/width/height)
Motherboard Support: Mini-ITX/Micro-ATX,compatible with back-connect design
Expansion Slots: 5

COMPATIBILITY & CLEARANCE

CPU Air Cooler Clearance: Up to 176mm
Radiator Clearance: Top, up to 240 / 280 / 360;
Side, up to 240 AIO
GPU Clearance: Up to 427mm
PSU Clearance: ATX PS2

FRONT I/O PORTS

USB 3.2 Gen 1 Type-A: 2
USB 3.2 Gen 2 Type-C: 1
Headset Audio Jack: 1

DRIVE BAYS

2.5": 1
3.5": Up to 2

FAN SUPPORT

Top: 3 x 120mm / 2 x 140mm
Side: 3 x 120mm
Rear: 1 x 120mm
Bottom: 3 x 120mm

X400M CG 技术规格

主要规格

机箱尺寸（含脚座）：
460.2mm x 310.3mm x 416.3mm(长/宽/高)
主板支持：
Mini-ITX/Micro-ATX，兼容背插型主板
扩展槽位： 5

兼容性规格

CPU风冷散热器： 限高176mm
CPU水冷散热器： 顶部，240 / 280 / 360规格冷排;
侧部，240规格冷排
GPU 兼容尺寸： 限长427mm
电源兼容： ATX PS2

前置I/O接口

USB 3.2 Gen 1 Type-A： 2
USB 3.2 Gen 2 Type-C： 1
耳机&麦克风复合音频口： 1

驱动器位

2.5英寸： 1个
3.5英寸： 至多2个

风扇支持

顶部： 3 x 120mm / 2 x 140mm
侧部： 3 x 120mm
后部： 1 x 120mm
底部： 3 x 120mm

Contents / 目录 /

Contenu / Inhalt / Contenido / 내용물

Parts List / 配件清单 /
Liste des pieces / Liste der Einzelteile /
Lista de partes / 부품 목록 2

1 Pre-Installation Preparations / 安装前准备 /
Préparations préalables à l'installation / Vorbereitungen vor der Installation /
Preparativos previos a la instalación / 설치 전 준비 3-5

2 Motherboard Installation / 安装主板 /
Installation de la carte mère / Motherboard-Installation /
Instalación de la placa base / 마더보드 설치 6

3 Power Supply Installation / 安装电源 /
Installation de l'alimentation électrique / Installation der Stromversorgung /
Instalación de fuente de alimentación / 전원 공급 장치 설치 7

4 Cooling System Support / 散热系统支持 /
Prise en charge du système de refroidissement / Unterstützung des Kühlsystems /
Soporte del sistema de refrigeración / 냉각 시스템 지원 8-10

5 Hard disk installation / 安装硬盘/
Installation du disque dur / Festplatteninstallation /
Instalación del disco duro/ 하드 디스크 설치 11-12

6 Graphics Card Installation / 安装显卡 /
Installation de la carte graphique / Grafikkarteninstallation /
Instalación de tarjeta gráfica / 그래픽 카드 설치 13

7 Finishing The Installation / 结束安装 /
Terminer l'installation / Abschluss der Installation /
Terminando la instalación / 설치 마무리 14-15

Parts List / 配件清单

Liste des pieces / Liste der Einzelteile / Lista de partes / 부품 목록

1 Screws / 螺丝

A		×20	MB/HDD Screws / 主板/HDD螺丝
B		×5	SSD Screws / SSD螺丝
C		×6	PSU Screws / 电源螺丝

2 Spare Parts / 备用件

D		×2	Motherboard Standoff / 主板铜柱
E		×1	Motherboard Post Installation Aid Sleeve / 安装铜柱辅助套筒
F		×2	Rear Cable Management Plate Screw / 背部理线挡板螺丝
G		×10	Cable Ties / 束线带
H		×2	Spare rivet snap / 备用铆钉卡扣

1 Pre-Installation Preparations / 安装前准备

Préparations préalables à l'installation / Vorbereitungen vor der Installation / Preparativos previos a la instalación / 설치 전 준비

1.1 Remove the side panel / 移除侧板 /

Retirer le panneau latéral / Seitenteil entfernen / Retirar el panel lateral / 사이드 패널 제거

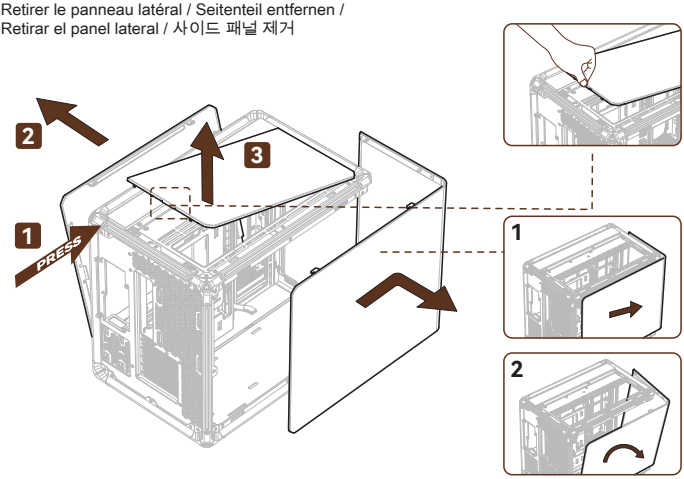

1.2 Remove the cable management bracket / 移除理线挡板 /

Retirer le support de gestion des câbles / Entfernen Sie die Kabelmanagementhalterung / Retirar el soporte de gestión de cables / 케이블 관리 브라켓 제거

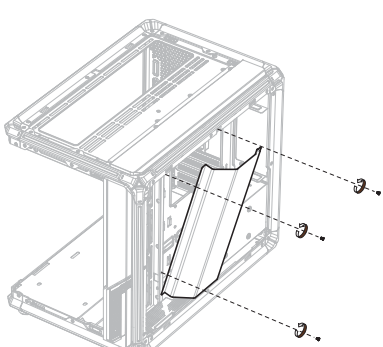

1.3 Remove the hard drive bay / 移除硬盘仓 /

Retirer le baie de disque dur / Festplatteneinbauschacht entfernen /
Retirar la bahía de unidad de disco duro / 하드 드라이브 베이 제거

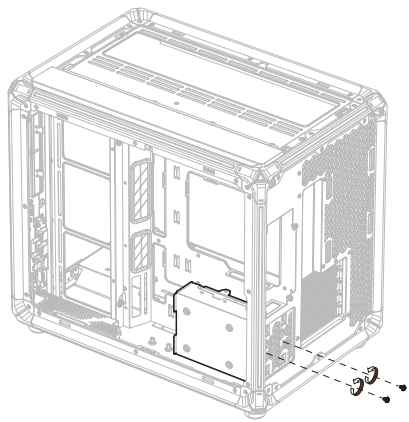

1.3.1

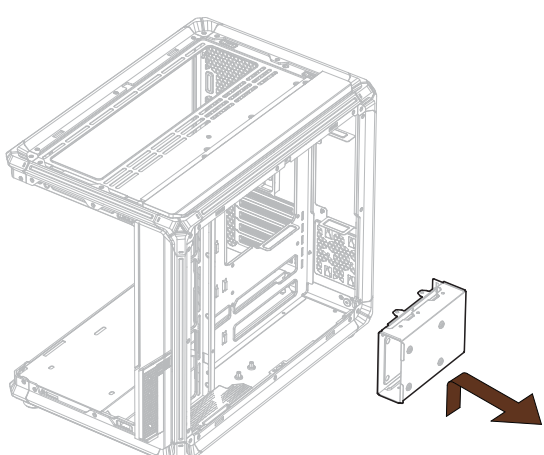

1.3.2

1.4 Remove Side Fan Bracket / 移除側置风扇支架 /
Retirer le support du ventilateur latéral / Seitliche Lüfterhalterung entfernen /
Retirar el soporte del ventilador lateral / 측면 팬 브래킷 제거

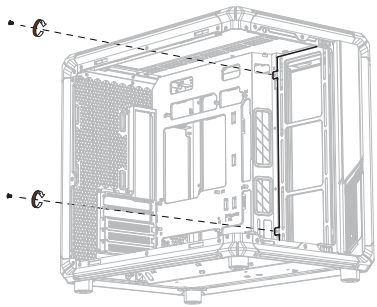

1.4.1

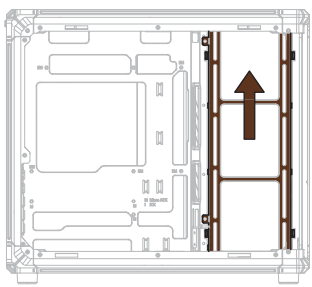

1.4.2

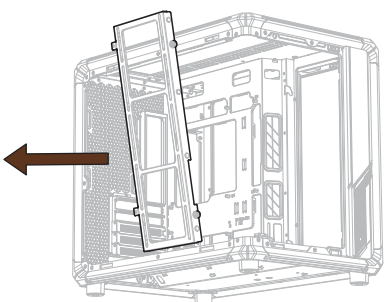

1.4.3

2 Motherboard Installation / 安装主板

Installation de la carte mère / Motherboard-Installation /
Instalación de la placa base / 마더보드 설치



2.1

Tip: It is recommended to install the CPU cooler mounting bracket onto the motherboard first.

提示：建议先将CPU散热器扣具安装到主板上。

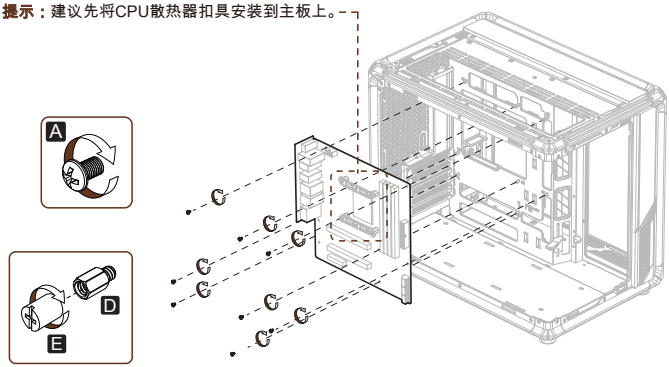

2.2

Connect Front Panel I/O Connectors / 连接前面板I/O插头 /
Connecter les connecteurs d'E/S du panneau avant /
Schließen Sie die I/O-Anschlüsse an der Vorderseite an /
Conecte los conectores de E/S del panel frontal / 전면 패널 I/O 커넥터 연결

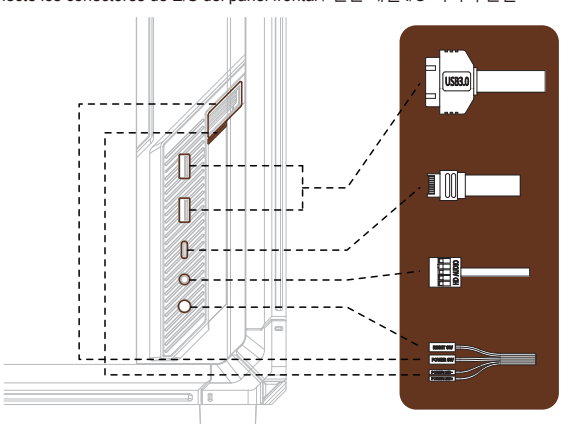

3 Power Supply Installation / 安装电源

Installation de l'alimentation électrique / Installation der Stromversorgung / Instalación de fuente de alimentación / 전원 공급 장치 설치

C

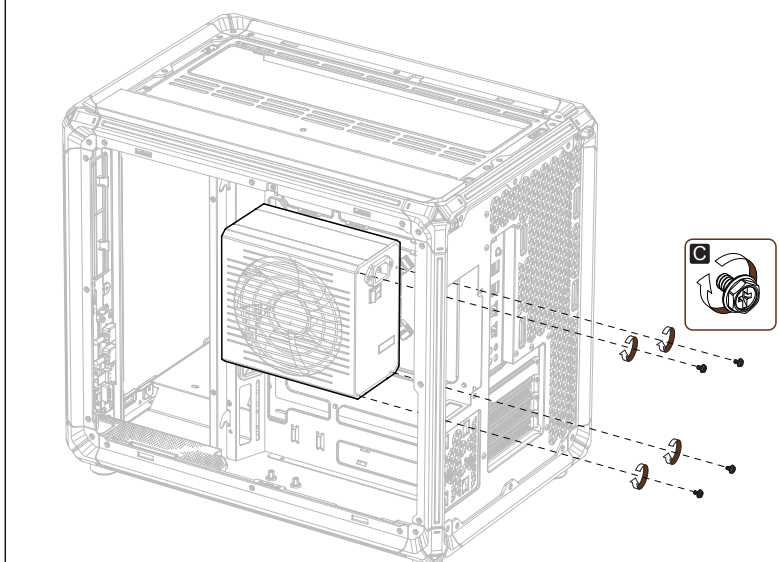

Tip: After installing the power supply, it is recommended to connect the motherboard power cables (8-pin & 24-pin) first before proceeding with subsequent installation steps.

提示：安装好电源后，建议提前将主板供电线缆（8Pin&24Pin）接驳好，再进行后续安装流程。

4 Cooling System Support / 散热系统支持

Prise en charge du système de refroidissement / Unterstützung des Kühlsystems / Soporte del sistema de refrigeración / 냉각 시스템 지원

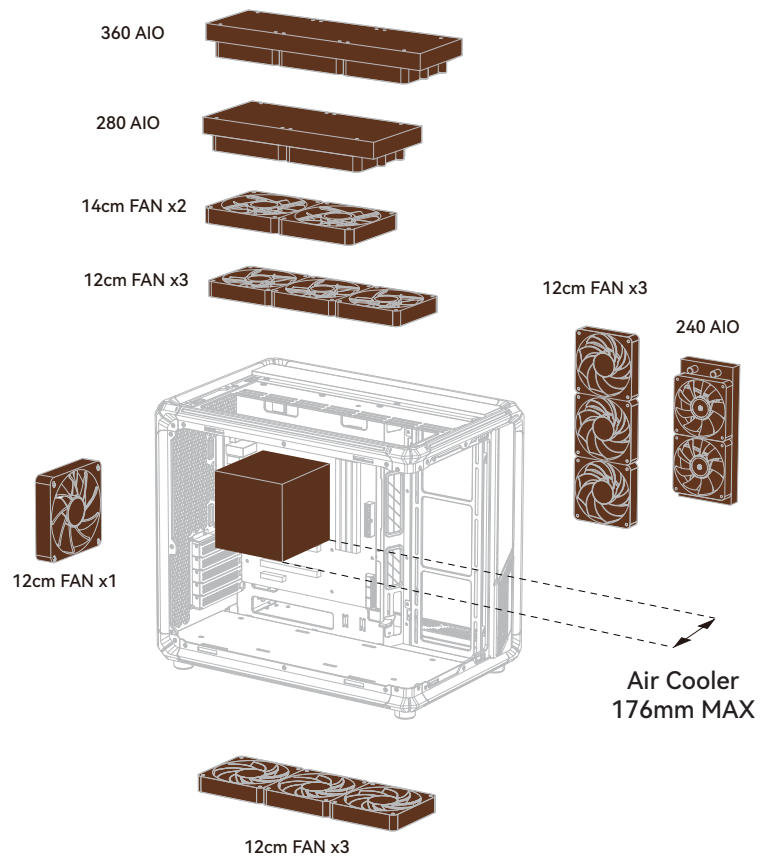

4.1 Side Fan Installation / 侧置风扇安装说明 /
Installation du ventilateur latéral / Installation des seitlichen Lüfters /
Instalación del ventilador lateral / 측면 팬 설치

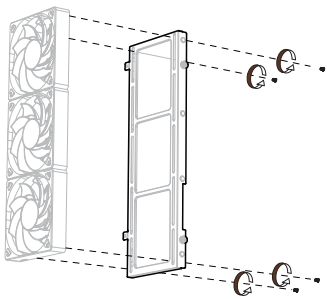

4.1.1

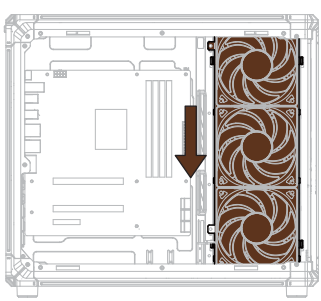

4.1.2

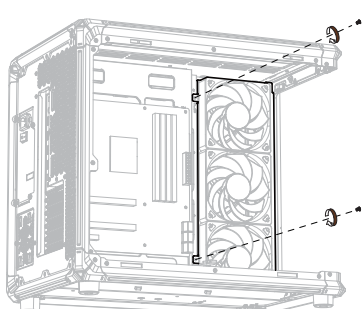

4.1.3

4.2 Install water cooling / 安装水冷 /

Installer le refroidissement liquide / Wasserkühlung einbauen /
Instalar la refrigeración líquida / 수냉식 설치하기

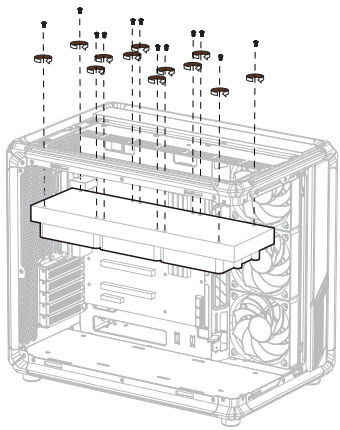

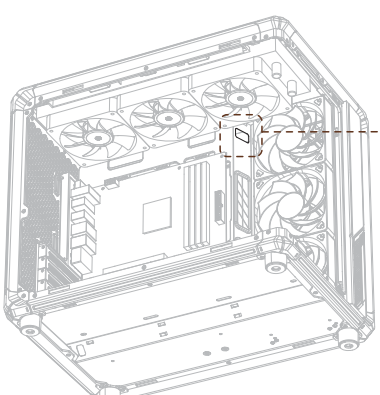

Tip: The top fan cables can be routed through this opening to the back compartment

提示：顶部风扇线材，可通过此开孔穿行至背仓

5 Hard disk installation / 安装硬盘

Installation du disque dur / Festplatteninstallation /
Instalación del disco duro /하드 디스크 설치

A  B 



5.1

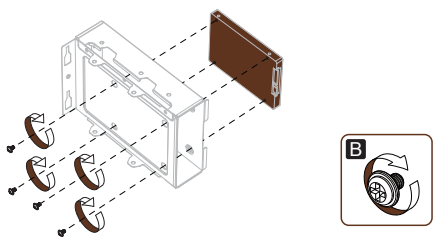

5.2

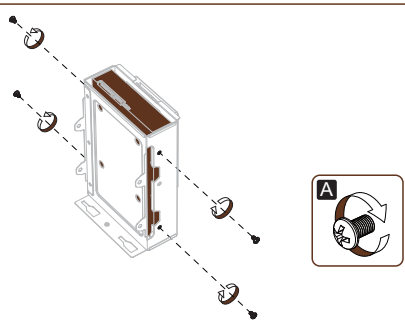

5.3

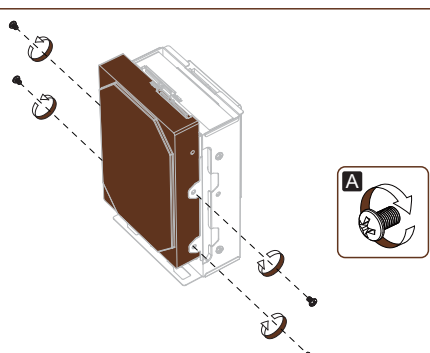

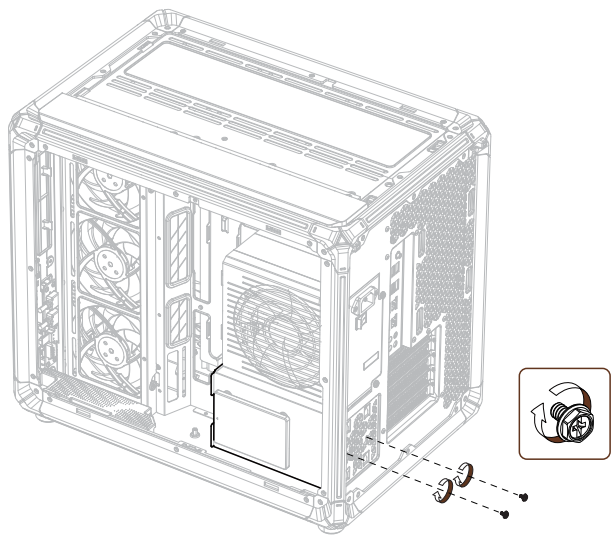

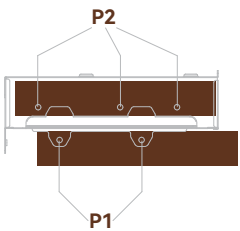

Tips: When using a back-connect M/B, only P2 can accommodate a 3.5" HDD.

Conseil : Lors de l'utilisation d'une carte mère à connectique arrière, seul le position P2 peut accueillir un disque dur de 3,5 pouces.

Hinweis: Bei Verwendung eines rückseitig bestückten Mainboards kann nur der Position P2 eine 3,5-Zoll-Festplatte aufnehmen.

Consejo: Cuando se utiliza una placa base con conexión trasera, solo la posición P2 puede albergar un disco duro de 3,5 pulgadas.

참고: 백커넥트 메인보드를 사용할 경우, P2 위치에만 3.5인치 HDD를 설치할 수 있습니다.

提示：当使用背插主板时，仅位置P2可安装3.5英寸硬盘

6 Graphics Card Installation / 安装显卡

Installation de la carte graphique / Grafikkarteninstallation /
Instalación de tarjeta gráfica / 그래픽 카드 설치

6.1 Graphics card standard installation mode / 显卡标准安装模式 /

Mode d'installation standard de la carte graphique /
Standardinstallationsmodus der Grafikkarte /
Modo de instalación estándar de la tarjeta gráfica / 그래픽 카드 표준 설치 모드

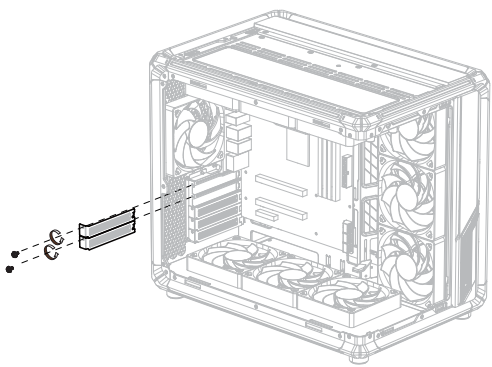

6.1.1

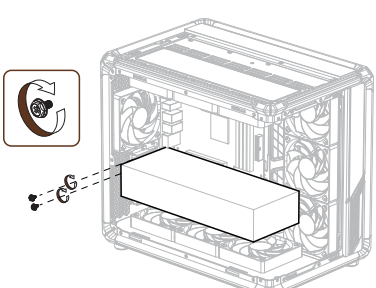

6.1.2

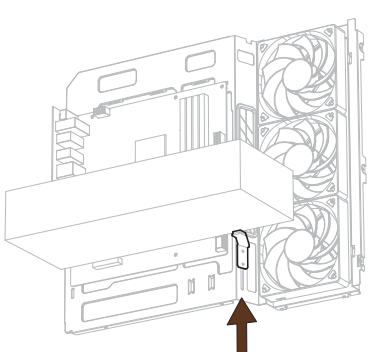

6.1.3

7 Finishing the Installation / 结束安装

Terminer l'installation / Abschluss der Installation /
Terminando la instalación / 설치 마무리

7.1 Reinstall various panels/plates / 装回各种板件 /

Réinstaller les divers panneaux / Verschiedene Bleche wieder einbauen /
Reinstalar los diversos paneles / 다양한 패널 다시 장착

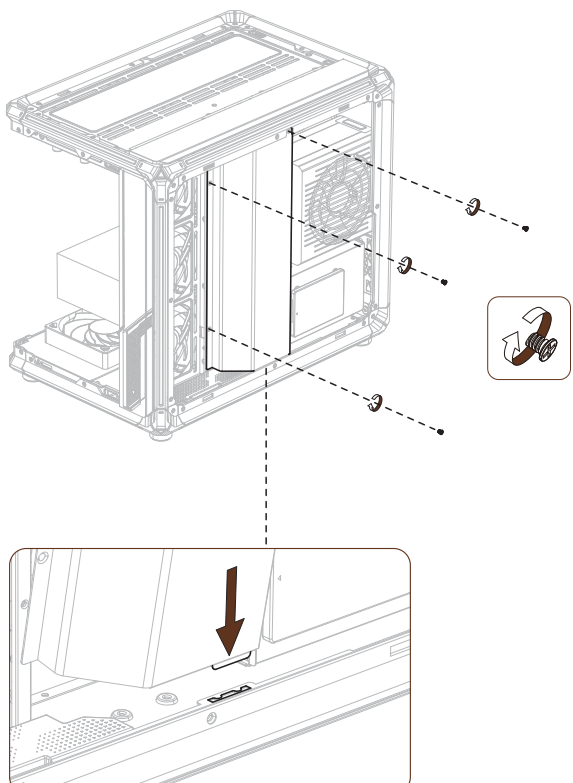

7.2

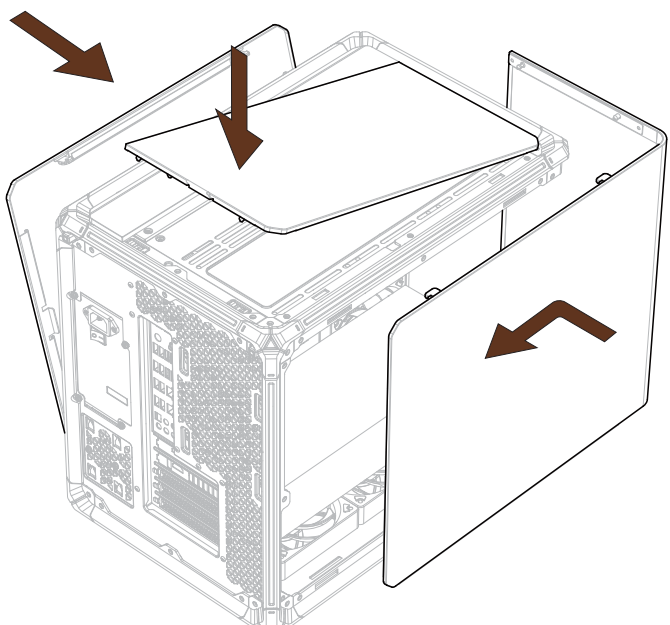

JONSBO

Dongguan Sibositong Industrial Co.,Ltd.
No.5, Xinglong Lu, Sanzhong Village, Qingxi Town, Dongguan City,
Guangdong Province, 523651, China

www.jonsbo.com